Anliefer- und Abholvorschriften Dr. Stöcker

1 Geltungsbereich

Diese Arbeitsanweisung ist gültig für alle Anlieferer von Zukaufmaterialien an und Abholer von Waren an/bei die/der Chemische(n) Fabrik Dr. Stöcker GmbH & Co. KG. Es enthält Regelungen zu Zugangszeiten, Mengen, erforderlichen Dokumenten, Verpackungs- und Kennzeichnungspflichten.

2 Abweichungsfolgen

Die Nichteinhaltung dieser Arbeitsanweisung kann zur Folge haben:

- Längere Wartezeiten bei Anlieferung/Abholung
- Reklamationen mit allen Folgekosten
- Haftungsrechtliche Konsequenzen

3 Grundsatzregelungen

Um einen reibungslosen logistischen Ablauf sicherzustellen, wurde dieser interne Standard entwickelt, der von allen Lieferanten und Abholern einzuhalten ist. Der Hinweis auf diese Vorschrift ist in jeder Bestellung enthalten, kann bei Abholungen auch im Einzelfall abweichend vereinbart werden.

Jeder Anlieferer/Abholer hat sein Fahrzeug vor dem Betriebsgelände abzustellen, sofern nicht eine abweichende Vereinbarung besteht und sich mit den Lieferdokumenten im Büro der Logistik (Warenannahme/Versand) anzumelden.
Der jeweilige Ansprechpartner gibt danach dem Fahrer die Ladestelle bekannt.

Anschrift:	Chemische Fabrik Dr. Stöcker GmbH & Co. KG Gewerbestraße 19-25 55546 Pfaffen-Schwabenheim
Kontakt:	Tel.: 06701-91178-313 Fax: 06701-91178-10 E-Mail: wareneingang@dr-stoecker.de

3.1 Zeitfenstermanagement /Time Slot Management

Um eine transparente, pünktliche und kosteneffiziente Lieferkette zu gewährleisten, arbeitet Dr.Stökker mit einem **elektronischen Zeitfenstermanagement**.

Sitz & Registergericht: Bad Kreuznach, HRA 20288
Persönlich haftende Gesellschafterin: Chemische Fabrik Dr.Stöcker Verwaltungs GmbH
Sitz & Registergericht (p.h. Ges.): Bad Kreuznach, HRB 1760
Geschäftsführer (p.h. Ges.):
Dipl.-Wirt.-Ing.(FH) Benjamin Gozdowski • Betriebswirt VWA • MBA Christian Möller • Dr. Dipl.-Ök. Oliver Gozdowski
Telefon +49 6701 9 11 78 – 0 • Fax: +49 6701 9 11 78 – 10 • info@dr-stoecker.de • www.dr-stoecker.de

Grundsätzliche Logistikzeiten:	Mo-Do.:	7.30 Uhr – 12.30 Uhr und 13.30 Uhr – 15.15 Uhr
	Fr.:	7.30 Uhr – 12.00 Uhr

Außerhalb der zuvor genannten Zeiten sind Anlieferungen/Abholungen nur nach schriftlicher Bestätigung durch den genannten Ansprechpartner möglich!

3.1.1 Terminbuchungs-Portal

Die beauftragte Spedition/der Dienstleister bucht für sämtliche Belieferungen /Abholung eine Terminreservierung im Dr.Stöcker Portal: https://www.terminland.de/dr-stoecker/?m=38220.

Alle Sendungen sind im Portal bevorzugt 24 h vorher anzumelden, spätestens aber 2 Stunden vor Eintreffen des LKWs.

Bei einer Belieferung ohne Terminreservierung/ Nicht-Avisierung kann es zu längeren Warte- & Bearbeitungszeiten kommen, entstehende Zusatzkosten werden durch Dr.Stöcker in Rechnung gestellt.

3.1.2 Vor Anlieferung

Jeder Lieferung (auch Teillieferungen) ist ein separater Lieferschein mit der entsprechenden Liefermenge beizulegen. Bei mehreren Bestellungen sind Lieferungen zu konsolidieren.

3.1.3 Vor Abholung

Abholung sonstiger Waren:

Nachdem der Bereitstellungstermin seitens Dr.Stöcker bekannt ist, wird dieser dem Kunden mitgeteilt und es wird ein Abholtermin vereinbart, möglichst unter Beachtung der Anliefer-/Abholbedingungen. Die beauftragte Spedition/der Dienstleister bucht einen entsprechenden Termin im Terminbuchungs-Portal.

Abholung mittels Tankwagen:

Nachdem der Bereitstellungstermin seitens Dr.Stöcker bekannt ist, wird mit dem Kunden ein fixes Datum vereinbart. Die beauftragte Spedition/der Dienstleister bucht eine entsprechende Uhrzeit im Terminbuchungs-Portal.

Der Tankwagen muss zuerst gewogen werden (Leergewicht) und meldet sich dann bei der Logistik an.

Sitz & Registergericht: Bad Kreuznach, HRA 20288
Persönlich haftende Gesellschafterin: Chemische Fabrik Dr.Stöcker Verwaltungs GmbH
Sitz & Registergericht (p.h. Ges.): Bad Kreuznach, HRB 1760
Geschäftsführer (p.h. Ges.):
Dipl.-Wirt.-Ing.(FH) Benjamin Gozdowski • Betriebswirt VWA • MBA Christian Möller • Dr. Dipl.-Ök. Oliver Gozdowski
Telefon +49 6701 9 11 78 – 0 • Fax: +49 6701 9 11 78 – 10 • info@dr-stoecker.de • www.dr-stoecker.de

4 Anlieferbedingungen

4.1 Dokumente

Lieferscheine und Versandaufträge sind ordnungsgemäß zu erstellen. Jedem Speditionsauftrag sind ein Satz Lieferscheine sowie alle ansonsten notwendigen Begleitpapiere (Zollpapiere EUR1, T1, etc.) als Anlage beizufügen.

Frachtbrief

- Versandart bzw. Spediteur
- Absender-Adresse
- Empfänger-Adresse
- Bestellnummer
- Anzahl Packstücke + Paletten
- Gesamtgewicht

Lieferschein

- Versandart bzw. Spediteur
- Absender-Adresse
- Empfänger-Adresse
- Bestellnummer
- unsere Artikelnummer
- Stückzahl
- Anzahl Packstücke + Paletten
- Gesamtgewicht

4.2 Mengen

- Die Mengenangaben in der Bestellung sind einzuhalten. Über- und Untermengen sind nur nach Rücksprache und mit Freigabe des Einkaufs zulässig.
- Bei der Anlieferung von **unvergälltem Alkohol** im Tankwagen darf die Anliefermenge 20 Tonnen nicht überschreiten.
- Liefertermin, Liefermenge und Verpackungseinheit sind einzuhalten.

4.3 Paletten

Die max. Palettenhöhe beträgt 1,20 m, alles was darüber hinaus geht muss mit den genannten Ansprechpartnern abgestimmt werden, ansonsten behalten wir uns vor, die Annahme zu verweigern.

Die bestellten Mengen müssen in Paletteneinheiten, wie auf der Bestellung angegeben, **sortenrein** (falls nicht anders vereinbart) angeliefert werden. Sollten die optimalen Paletteneinheiten abweichen ist dies im Vorfeld der Anlieferung mit der Einkaufsabteilung abzustimmen. Abweichungen können

Sitz & Registergericht: Bad Kreuznach, HRA 20288
Persönlich haftende Gesellschafterin: Chemische Fabrik Dr.Stöcker Verwaltungs GmbH
Sitz & Registergericht (p.h. Ges.): Bad Kreuznach, HRB 1760
Geschäftsführer (p.h. Ges.):
Dipl.-Wirt.-Ing.(FH) Benjamin Gozdowski • Betriebswirt VWA • MBA Christian Möller • Dr. Dipl.-Ök. Oliver Gozdowski
Telefon +49 6701 9 11 78 – 0 • Fax: +49 6701 9 11 78 – 10 • info@dr-stoecker.de • www.dr-stoecker.de

zur Annahmeverweigerung führen. Nicht tauschbare Europaletten (siehe Richtlinien für den Tausch von Europaletten) können zur kostenpflichtigen Entsorgung führen.

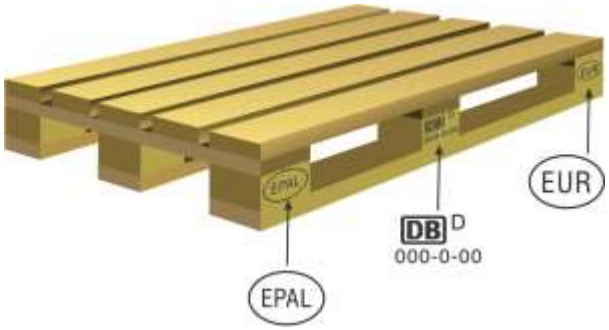

Die Paletten dürfen nicht überpackt werden. Die Maße der gepackten Palette müssen eingehalten werden (Maße verstehen sich inkl. Palette). Die Paletten dürfen nicht beschädigt, verschmutzt oder abgenutzt sein. Andernfalls wird unsere Warenannahme keine Paletten zum Tausch zur Verfügung stellen.

4.4 Richtlinien für den Tausch von Euro-Flachpaletten

Nicht tauschbar sind: Paletten, die den Bau- und Kennzeichnungsvorschriften für Tauschpaletten nicht entsprechen;
Tauschpaletten, bei denen

a) ein Brett fehlt, schräg oder quer gebrochen ist (1)
b) mehr als zwei Bodenrand-, Deckenrandbretter oder ein Querbrett so abgesplittert sind, dass je Brett mehr als ein Nagel- oder Schraubenschaft sichtbar ist (2/3)
c) ein Klotz fehlt, so zerbrochen oder abgesplittert ist, dass mehr als ein Nagel- oder Schraubenschaft sichtbar ist (4)
d) die wesentlichen Kennzeichen unleserlich sind (5)
e) offensichtlich unzulässige Bauteile zur Reparatur verwendet worden sind (zu dünne, zu schmale, zu kurze Bretter oder Klötze)
f) oder der allgemeine Zustand so schlecht ist, dass die Tragfähigkeit nicht mehr gewährleistet ist (morsche, faule oder mehrere abgesplitterte Bretter oder Klötze)

Sitz & Registergericht: Bad Kreuznach, HRA 20288
Persönlich haftende Gesellschafterin: Chemische Fabrik Dr.Stöcker Verwaltungs GmbH
Sitz & Registergericht (p.h. Ges.): Bad Kreuznach, HRB 1760
Geschäftsführer (p.h. Ges.):
Dipl.-Wirt.-Ing.(FH) Benjamin Gozdowski • Betriebswirt VWA • MBA Christian Möller • Dr. Dipl.-Ök. Oliver Gozdowski
Telefon +49 6701 9 11 78 – 0 • Fax: +49 6701 9 11 78 – 10 • info@dr-stoecker.de • www.dr-stoecker.de

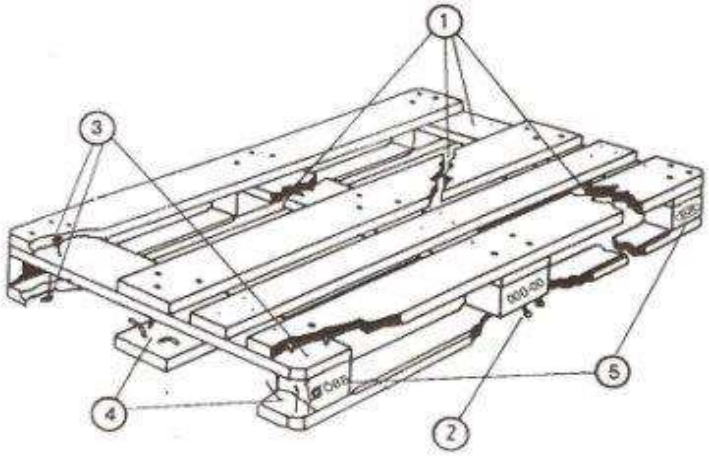

4.5 Verpackungseinheit (VPE) + Umverpackungseinheit (UVP)

Eine VPE und UVP muss die Menge enthalten, die auf der Bestellung angegeben ist. Auf jeder VPE und UVP muss deutlich lesbar die Dr. Stöcker Artikel-Nr., Chargennummer, sowie die Stückzahl angegeben werden. Vorgegebene Abmessungen der VPE's müssen unbedingt eingehalten werden.

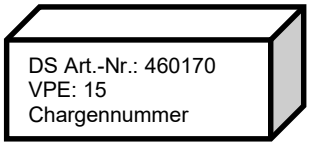

4.6 Zusatzregelung bei Gefahrgut

Gefahrgutartikel müssen nach der **jeweils gültigen Version des Gefahrgutrechts gekennzeichnet sein!**

Güter, die einer UN-Nummer zugewiesen sind, müssen entsprechend der Verpackungsverordnung verpackt und sichtlich als Gefahrgut oder als in begrenzte Menge verpackte Güter, nach der gültigen Kennzeichnungsverordnung der ADR, gekennzeichnet sein.

4.6.1 Einzelartikel

Sämtliche Artikel müssen mit der Artikel-Nr. versehen sein. Abweichungen sind nur bei vorheriger schriftlicher Vereinbarung mit dem Einkauf zulässig. Der Einzelartikel muss immer in der gleichen Verpackungseinheit geliefert werden.

Sitz & Registergericht: Bad Kreuznach, HRA 20288
Persönlich haftende Gesellschafterin: Chemische Fabrik Dr.Stöcker Verwaltungs GmbH
Sitz & Registergericht (p.h. Ges.): Bad Kreuznach, HRB 1760
Geschäftsführer (p.h. Ges.):
Dipl.-Wirt.-Ing.(FH) Benjamin Gozdowski • Betriebswirt VWA • MBA Christian Möller • Dr. Dipl.-Ök. Oliver Gozdowski
Telefon +49 6701 9 11 78 – 0 • Fax: +49 6701 9 11 78 – 10 • info@dr-stoecker.de • www.dr-stoecker.de

4.6.2 Verpackung

Bei der Auswahl der Verpackungsmaterialien müssen die gültigen Gesetze, Richtlinien, Verordnungen etc. zum Schutz der Umwelt eingehalten werden.
Bei Gefahrgütern sind die gültigen Verpackungsvorschriften der aktuellen ADR zwingend einzuhalten.

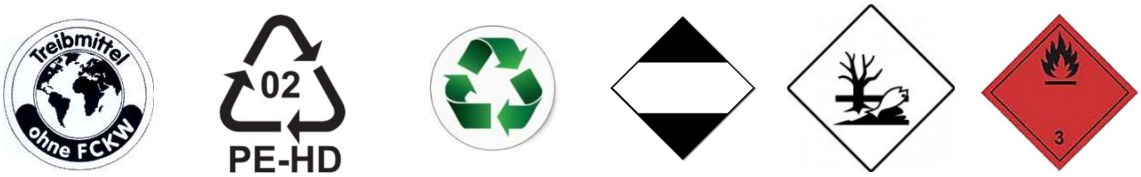

5 Abholbedingungen

Die eingesetzten Fahrzeuge müssen für die Abholung der jeweiligen Ware zugelassen sein und ggf. die erforderlichen Kennzeichnungstafeln mitführen. Bei Tankwagenbeladung ist zu beachten, dass auf unserem Werksgelände der Beladungsort nur im Rückwärtsgang zu erreichen ist.

6 Nacharbeitskosten

Bei Nichtbeachtung irgendeines der vorstehenden Punkte werden dem Lieferanten die entstandenen Zusatzkosten in Rechnung gestellt.

Sitz & Registergericht: Bad Kreuznach, HRA 20288
Persönlich haftende Gesellschafterin: Chemische Fabrik Dr.Stöcker Verwaltungs GmbH
Sitz & Registergericht (p.h. Ges.): Bad Kreuznach, HRB 1760
Geschäftsführer (p.h. Ges.):
Dipl.-Wirt.-Ing.(FH) Benjamin Gozdowski • Betriebswirt VWA • MBA Christian Möller • Dr. Dipl.-Ök. Oliver Gozdowski
Telefon +49 6701 9 11 78 – 0 • Fax: +49 6701 9 11 78 – 10 • info@dr-stoecker.de • www.dr-stoecker.de